副

No. 115-0031-4R
(No. 116-0097)

# 試　験　成　績　書

ご依頼者名　エヌパット株式会社　殿

住　所　大阪府大阪市港区海岸通４丁目４番１０号

試験品名　パーフィクス ハーモニックアンカー　MC-16
１０試験体
（詳細は次頁参照）

試験の結果は下記のとおりであることを報告します。

受付日　２００５年4月２７日

試験日　２００５年5月１１日（完了）

試験内容　１．あと施工アンカー試験方法
（社団法人 日本建築あと施工アンカー協会）
２．コンクリートの圧縮強度試験　（JIS A 1108）

試験結果　次頁以降のとおり

注1）試料は依頼者提出のもの
注2）試験品名は依頼者の指示による
注3）母材コンクリートの配合は依頼者提出資料による。

2006年５月26日
大阪府東大阪市水走３丁目８番19号
財団法人　日本品質保証機構
関西試験センター
所　長　杉本　明

この成績書の転載、一部分の複製をするときは事前に当機構の承認を受けて下さい。

# 試 験 成 績 書

| | |
|---|---|
| 試験名称 | 接着系(無機系)あと施工アンカーの性能試験 |
| 依 頼 者 | エヌパット株式会社 |
| 試験項目 | 引張試験及びせん断試験 |
| 試 験 体 | 商品名：パーフィクス ハーモニックアンカー ＭＣ－１６<br>種　類：接着系カプセル型(無機系)<br>カプセル：外径 １７．５mm、全長 １２７mm、容量 ２１$cm^3$<br>アンカー筋：異形鉄筋Ｄ１６ 先端斜め４５° カット(材質ＳＤ３４５)<br>穿孔：穿孔径 ２０mm、穿孔長 １３０mm |
| 母　　材 | 普通コンクリート(無筋)　21-15-20N<br>配合($kg/m^3$)：セメント292　水184　細骨材796　粗骨材972　混和材3.1<br>引張試験用ブロック　　寸法1,500×1,000×厚み350mm<br>せん断試験用ブロック　寸法1,500×1,000×厚み500mm<br>打設日：平成１７年４月１日<br>実測圧縮強度：５月１０日試験　①22.9　②22.5　③24.3　平均23.2<br>($N/mm^2$)　　５月１１日試験　④25.0　⑤25.5　⑥25.6　平均25.4<br>①～⑥の平均 24.3 |
| 試 験 日 | 引張試験：平成１７年５月１１日　　せん断試験：平成１７年５月１０日 |
| 試験方法 | 準拠規格：あと施工アンカー試験方法((社)日本建築あと施工アンカー協会)<br>試験装置：センターホール型油圧ジャッキ<br>ロードセル(容量 ２００kN)<br>変位計(容量 ５０mm、感度 ２００×１０$^{-6}$/mm、非直線性 ０．１%RO) |

試験結果

| 品　番 | 試験項目 | 番　号 | 最大荷重(kN) | 破 壊 状 況 |
|---|---|---|---|---|
| ＭＣ－１６<br>(Ｄ１６) | 引張試験 | Ｔ１ | ７７．２ | 鉄筋降伏、コンクリートのコーン状破壊 |
| | | Ｔ２ | ９２．１ | 鉄筋降伏、コンクリートのコーン状破壊 |
| | | Ｔ３ | ９４．９ | 鉄筋降伏、コンクリートのコーン状破壊 |
| | | Ｔ４ | ９８．０ | 鉄筋降伏、付着破壊 |
| | | Ｔ５ | ７８．３ | 鉄筋降伏、コンクリートのコーン状破壊 |
| | | 平均 | ８８．１ | |
| | せん断試験 | Ｑ１ | ８３．３ | 鉄筋破断 |
| | | Ｑ２ | ８８．０ | 鉄筋破断 |
| | | Ｑ３ | ８５．２ | 鉄筋破断 |
| | | Ｑ４ | ８９．７ | 鉄筋破断 |
| | | Ｑ５ | ７８．８ | 鉄筋破断 |
| | | 平均 | ８５．０ | |

| | |
|---|---|
| ＪＱＡ担当者 | 奥原　忍，伊東　誠，亀山 俊行 |
| 試験場所 | エヌパット株式会社(住所：大阪府大阪市港区海岸通４丁目４番１０号) |

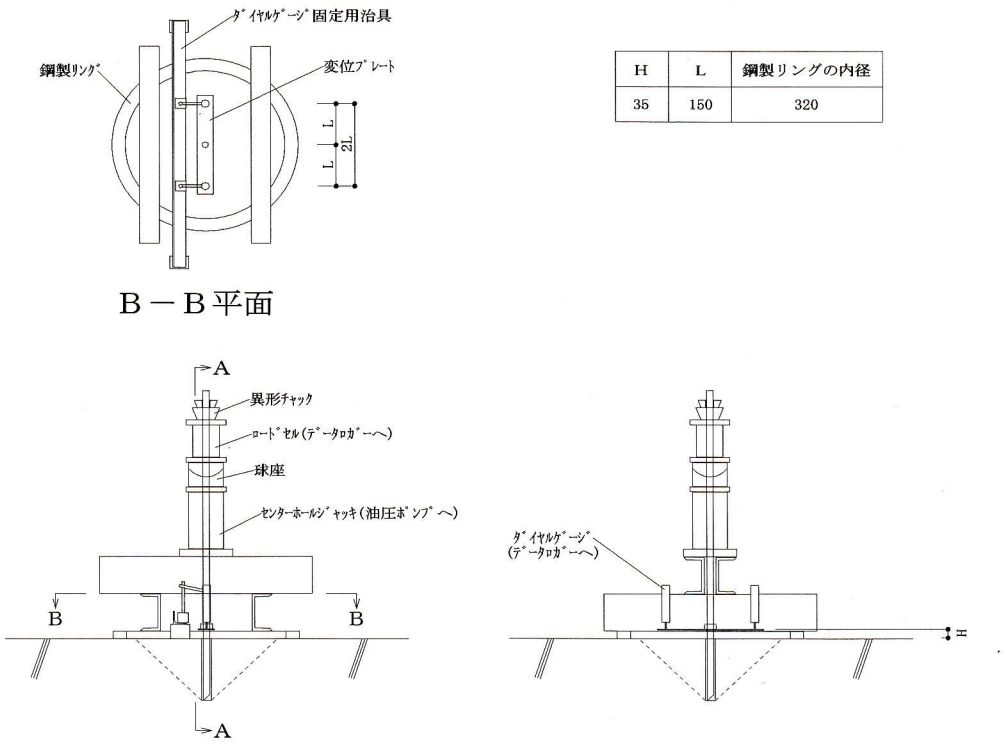


| H | L | 鋼製リングの内径 |
|---|---|---|
| 35 | 150 | 320 |

図－１　引張試験概要図

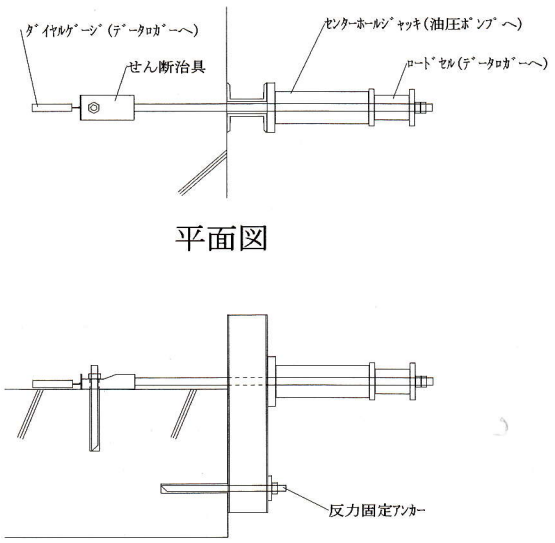


図－２　せん断試験概要図

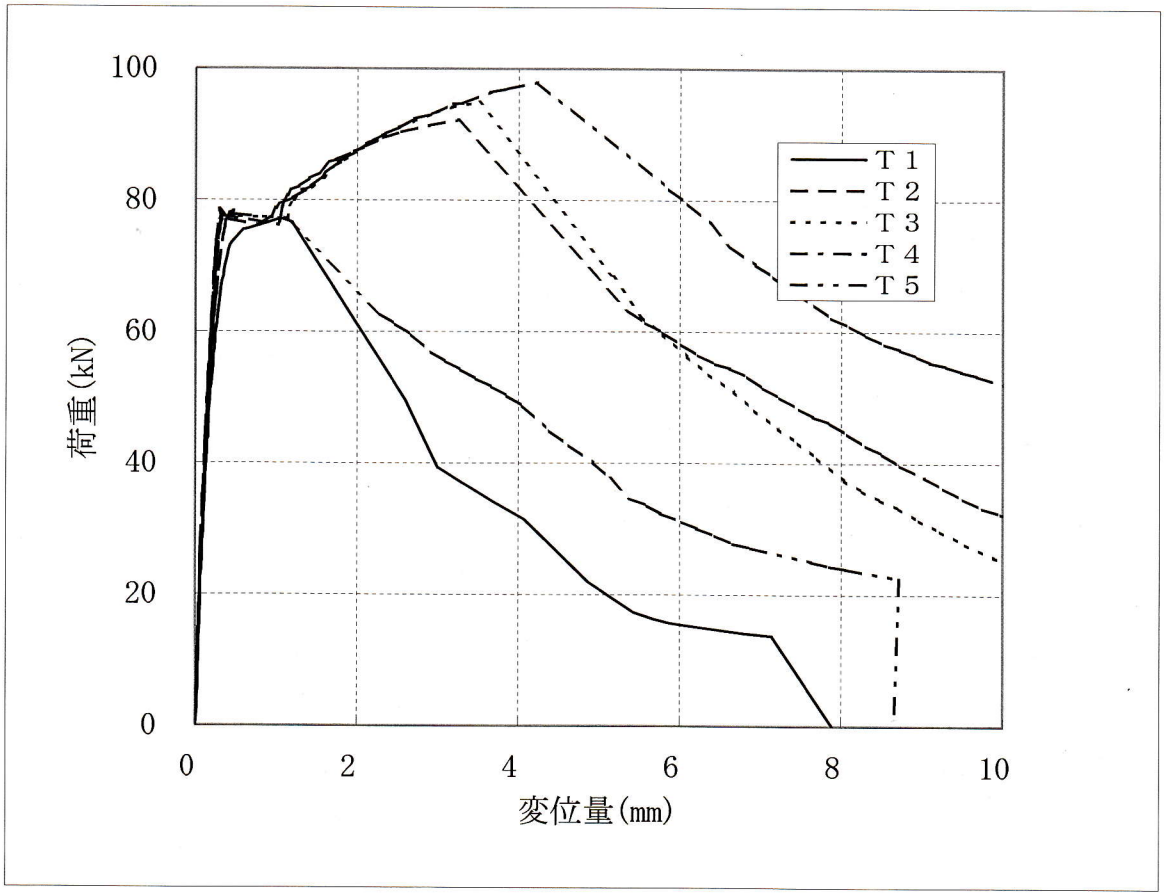


図－３　引張試験 荷重－変位曲線

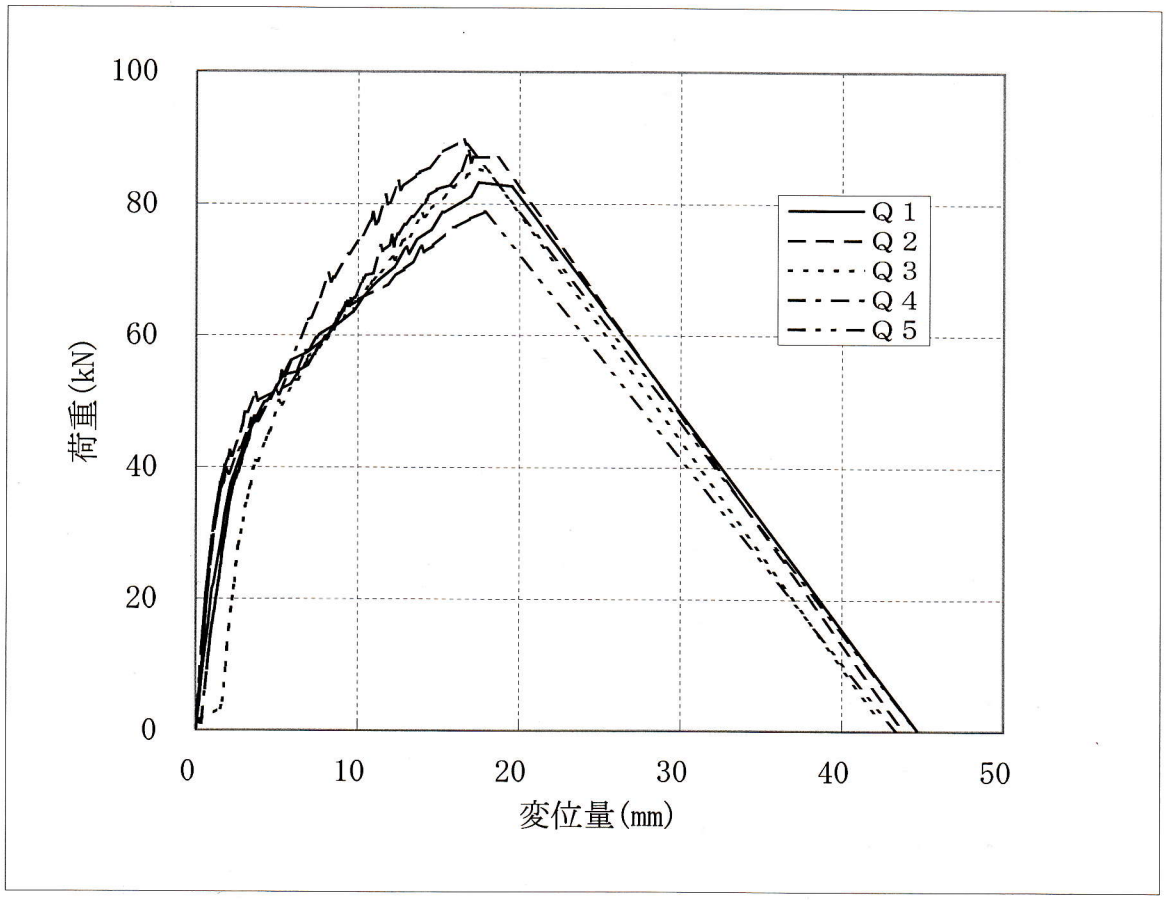


図－４　せん断試験 荷重－変位曲線