セパ引きアンカー

SEPARATOR ANCHOR

コンクリートの拡幅、増し打ち等の工事で、既設コンクリートからセパレーターを引くことができます。中空軸でセパレーターのねじ込み長さを調節することが可能です。

仕様

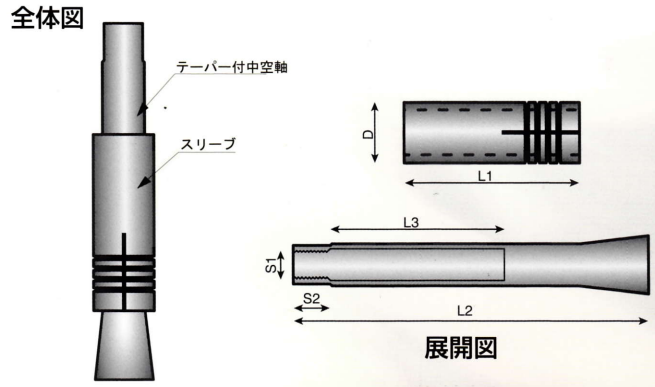

品番	ねじの呼び S1	ねじ長さ S2 (mm)	全長 L2 (mm)	スリーブ外径 D (mm)	スリーブ長さ L1 (mm)	調整代 L3 (mm)	ドリル径 (mm)	穿孔長 (mm)	最大引張強度 (kN) ※	梱包数量
SP-25	W5/16	10	100	17.3	50	50	18.0	55	26.0	200
SP-30	W3/8	13	120	21.4	60	70	22.0	70	34.0	125
			180			130				100

※コンクリート母材強度FC=21N/mm2にセパレーターを付けて行った社内引張試験の平均値。結果は全てセパレーターネジ部破断。

施工方法

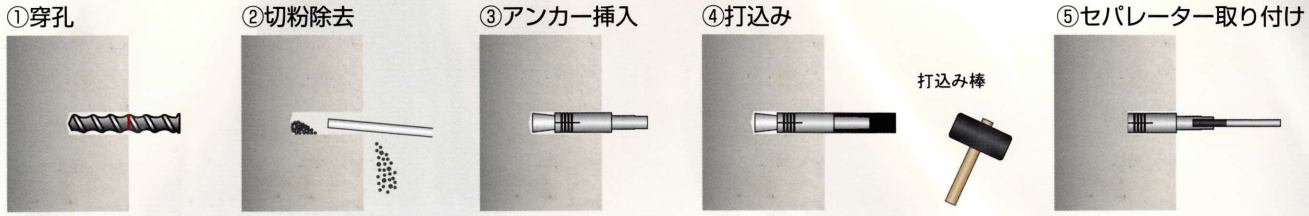

①所定寸法の径、深さで穿孔を行う。
②穴内に残った切粉をブロアー、集塵機等を使用して除去する。
③アンカーを挿入する。
④打込み棒をアンカーに挿して、手応えが変わるまでハンマーで打込む。
⑤セパレーターを取り付ける。(必ずセパレーターのネジ部がアンカーのねじ切りを越え、中空部に達するまでねじ込んで下さい。)

注意事項

- **コンクリート母材は健全なものを使用して下さい。ひび割れ、ジャンカ等の影響により性能が低下することがありますので注意して下さい。**
- **アンカーの打込みは、必ず手応えが変わるまで行って下さい。打込みが不足するとアンカーの強度 が低下します。**
- **施工時は、必ずヘルメット・安全メガネ等、保護具を着用して下さい。**
- **セパレーターには引張力のみがかかるようにして下さい。**
- **使用荷重はSP-25は14kN、SP-30は20kN以下として下さい。**

製造元

エヌパット株式会社

本社 〒552−0022 大阪市港区海岸通 4-4-10
TEL 06−6576−5101 FAX 06−6576−5103

HP http://www.n-pat.co.jp
E-mail info@n-pat.co.jp

販売元